Colonna LAMA CARBONIO

Scheda tecnica

HAFRO
acqua, per piacere

LEGENDA:

A-B =Area Attacchi acqua calda e fredda.
A - Attacco acqua fredda da 1/2" F *.
B - Attacco acqua calda da 1/2" F *.

Pressione di esercizio:
- MIN 150 kPa (1,5 bar)
- MAX 300 kPa (3,0 bar)

Temperatura dell'acqua calda:
- MAX 60°C (140°F)

C - Uscita cavo equipotenziale.
X - Altezza dal piatto doccia
(da calcolare in base all'altezza dell'utente)

* Le quote da terra per l'allacciamento dell'acqua calda e fredda variano con l'altezza dal piatto doccia.

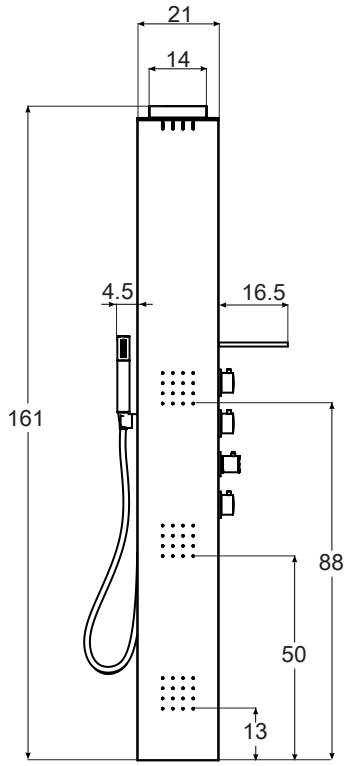

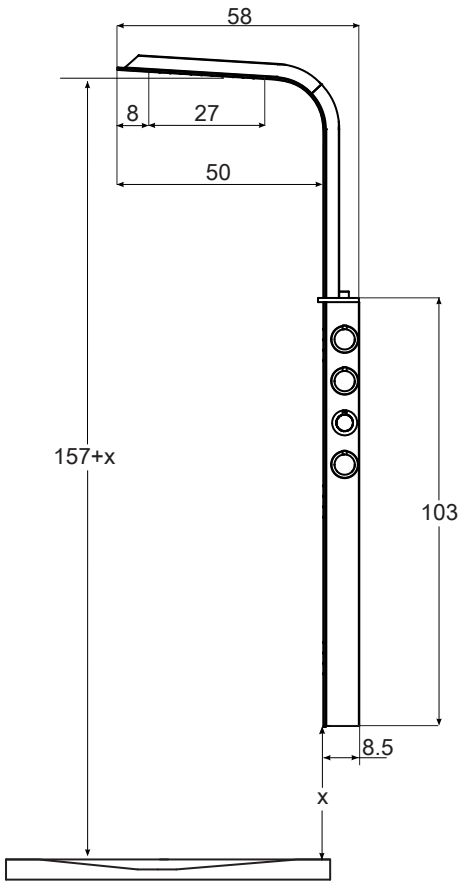

MISURE PER IL POSIZIONAMENTO DELLE STAFFE

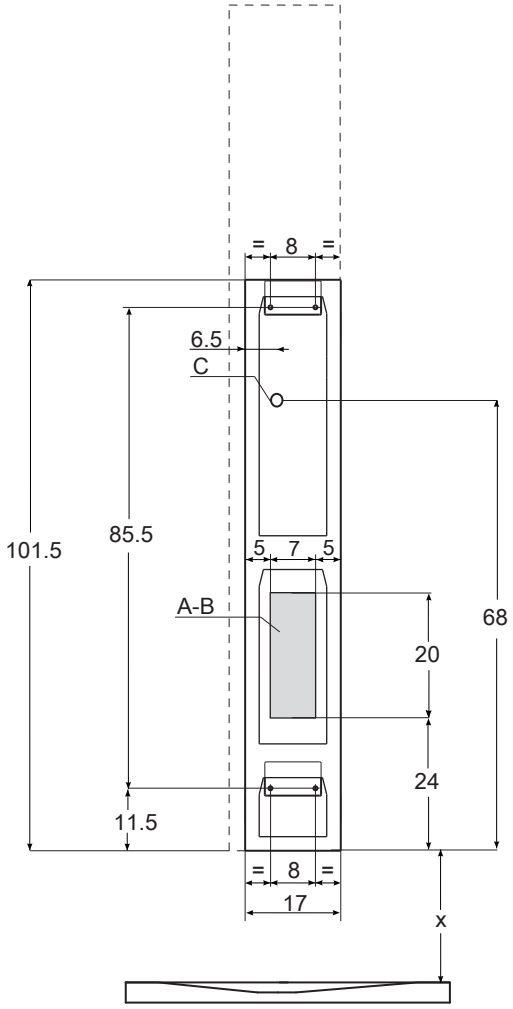

INSTALLAZIONE:
-L'installazione deve avvenire a pareti finite.
-Fare attenzione che le tubature non passino dove devono essere effettuati i fori di fissaggio.
-L'altezza del soffione e della doccetta variano con l'altezza del posizionamento della colonna attrezzata.

Attenzione:
-Si consiglia una paretina di riparazione in modo che i getti idromassaggio non si disperdano nel locale.

Le dimensioni reali possono variare di ± 0.5 cm.
I valori di ingombro sono espressi in centimetri.

SISTEMI	Caratteristiche elet.			Caratteristiche idrauliche			Dimensioni		Ingombri				
									Dim. imballo box			peso	
	Volt	VA	Hz	consumo d'acqua max a 3 bar	pressione esercizi	collegamenti acqua C/F	Largh.	Altezza	Lungh.	Largh.	Altezza	netto	lordo
LAMA CARBONIO	------	-----	-----	15 l/min	1,5/3,0	1/2"	20	161	174	36	66	14	17

Se la pressione dell'acqua è superiore a quanto indicato, installare dei riduttori di pressione.
Prevedere dei rubinetti di arresto fuori dall'ingombro del prodotto per la chiusura dell'acqua calda e fredda.

AVVERTENZA: in caso di inosservanza, anche solo parziale, delle condizioni di sicurezza, decade quindi sia la garanzia che la responsabilità del produttore per eventuali danni diretti o indiretti provocati dal prodotto.
La decadenza della garanzia, nell'ipotesi sopra indicata avrà come conseguenze la sostituzione dei soli pezzi che saranno riconosciuti difettosi, senza coprire i costi derivati dalla manodopera necessaria alla rimozione del prodotto.

GRUPPO GEROMIN S.r.l. i riserva il diritto di apportare modifiche al prodotto in qualsiasi momento senza dare alcun preavviso.
Edizione: 15/02/2019